安裝說明

SensoWash® E，單體式電子便座，非隱藏式安裝

重要说明 ZH-TW 3

安装 5

ZH-TW

1 關於本文件

本產品的所有文件以及詳細介紹均可線上獲取:

> 訪問 qr.duravit.com 或 www.duravit.com 查看線上文檔，並在搜索框中輸入產品編號。

2 安全

2.1 文件用途

本手冊是 Duravit 產品的組成部分。如不遵循其中的規定，可能會導致人身傷害、產品損壞和/或財產損失。

> 請閱讀並遵照手冊中的要求。

> 妥善保管本文件，並將其交給下一任使用者。

我司保留對所示產品進行技術改進和外觀修改的權利。

2.2 安裝人員及資質

僅可由衛生設備安裝技師實施安裝工作。

– 衛生設備安裝技師是指經過相關技術培訓、具備專業知識和經驗的人員，他們能夠識別並避免在衛生設備安裝過程中可能出現的危險和風險。
– 衛生設備安裝技師能夠選擇和使用適當的防護裝備。
– 衛生設備安裝技師瞭解並遵守當地供能供水企業的安裝規定和國家特定標準。

2.3 電氣安全

2.3.1 電擊可導致生命危險

如與電接觸，會導致致命的電擊。

2.3.2 一般注意事項

> 僅可將本產品連接至指定電源。

> 產品必須正確接地。只有在接地正確的情況下才可使用本產品。

> 在安裝前將電氣元件與電源斷開。

> 避免意外接通供電。

> 檢查所有元件是否無電壓。

> 切勿用濕手觸摸電源線。

> 如果電源線損壞，為了避免危險，必須由製造商、其維修部或類似部門的專業人員更換。

> 禁止拆卸單個組件。

2.3.3 避免潮濕引起短路

> 切勿將產品安裝在過於潮濕的房間內。確保通風良好，以防止電氣元件上出現冷凝。

> 如果產品從低溫處移到暖和的地方，請先將其關閉幾個小時，以避免可能出現的冷凝。

2.4 衛生

2.4.1 髒水、污水或長期積水對健康的損害

使用髒水、污水或長期積水進行清洗可能會危害健康。

> 本產品僅可使用自來水管道的冷飲用水。

> 請勿連接廢水、髒水、工業用水、海水或其他未經處理和僅半處理的水。

> 請使用隨產品附帶的新供水水管，禁止使用舊供水水管。

2.5 避免產品損壞

2.5.1 一般注意事項

> 請僅使用安裝套件中的零配件，以防發生故障。

> 請僅使用 Duravit 推薦的配件。

> 不可使用膠黏劑為固定方式，因膠黏劑不視為可靠的固定方式。

2.5.2 冷凍水造成的損壞

> 請勿在有霜凍風險的房間內安裝和使用本產品。室內溫度不得低於 4 ° C (39 ° F)。

2.5.3 鈣化造成的損壞

在硬水質地區，可能會出現水垢沉積。水垢會影響本產品的性能。

> 請檢查您所在地區的水質。如果水的硬度 ≥ 14 ° dH (2.5 mmol/l)，Duravit 建議安裝軟水裝置。

3 安裝現場要求

陶瓷馬桶安裝正確。

> 請遵守單獨的安裝說明。

4 圖紙和計畫

4.1 水電連接 (壁掛式)

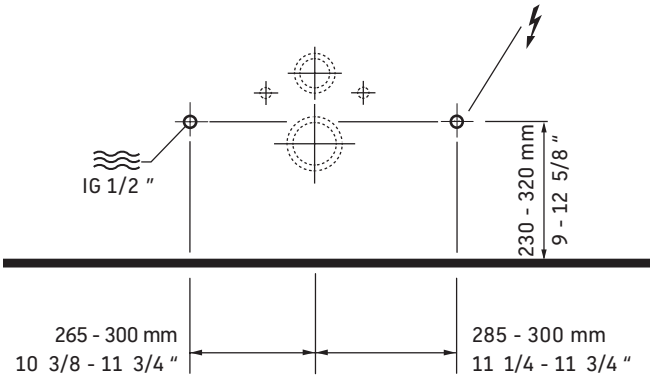

> 確保在指定區域安裝供水介面和排水介面。

> 確保在指定區域安裝電源介面。

4.2 水電連接（落地式）

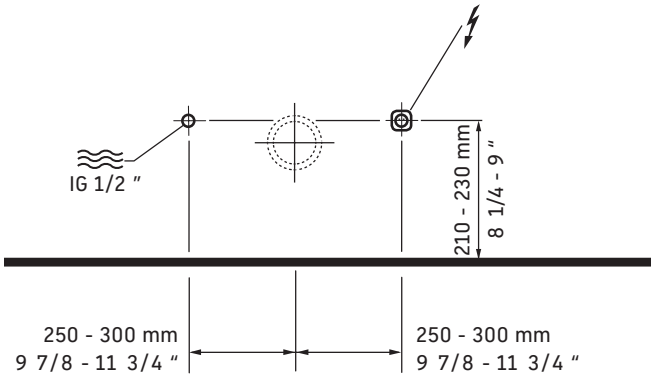

> 確保在指定區域安裝供水介面和排水介面。

> 確保在指定區域安裝電源介面。

5 技術資料

電氣連接	
額定電壓	110 V，60 Hz
額定功率	1080 W
斷路器	I_N = 16 A
RCD	I_N = 30 mA
防護類型	IPX4
防護等級	I

水管連接	
冷水	DN 15 (1/2")
水壓	0.07 – 0.75 MPa (10 – 109 psi)
水硬度	最大 2.4 mmol/l (240 ppm)

6 安裝說明

1 檢查產品

> 檢查產品是否有損壞。

4 安裝說明

> 請遵守單獨的安裝說明。

11 + 21 安裝方案

1：單體式便座明裝

2：壁掛式便座明裝

14 + 22 沖洗管道

提示

管道中的殘留物會引發故障

> 打開主供水閥。

> 打開截止閥。

> 根據現行標準沖洗管道並收集水。

> 關閉供水用的截止閥。

15 安裝三通管件

三通管件不在供貨範圍內。

17 + 23 水管連接

提示

破損的軟管會引發故障

> 請使用隨產品附帶的新供水水管，禁止使用舊供水水管。

19 + 25 檢查密閉性

> 檢查密閉性。

20 + 26 電源連接

提示

避免產品損壞

> 僅將產品插入具有指定額定功率的插座。

> 請確保安裝完成後，用戶能輕鬆拔插電源插頭。

27 遙控器的安裝方式

– 1: 粘貼在牆上

– 2: 用螺絲固定在牆上

32 + 41 啟動遙控器

> 取下運輸鎖或將遙控器連接到充電器上，具體取決於型號。

34 + 43 產品測試

> 檢查產品是否正常工作。

> 請遵循操作手冊。

注意

髒水、污水或長期積水對健康的損害

使用髒水、污水或長期積水進行清洗可能會危害健康。

> 如果產品已經有兩周或更長時間沒有使用，請啟動額外的自動清潔功能。

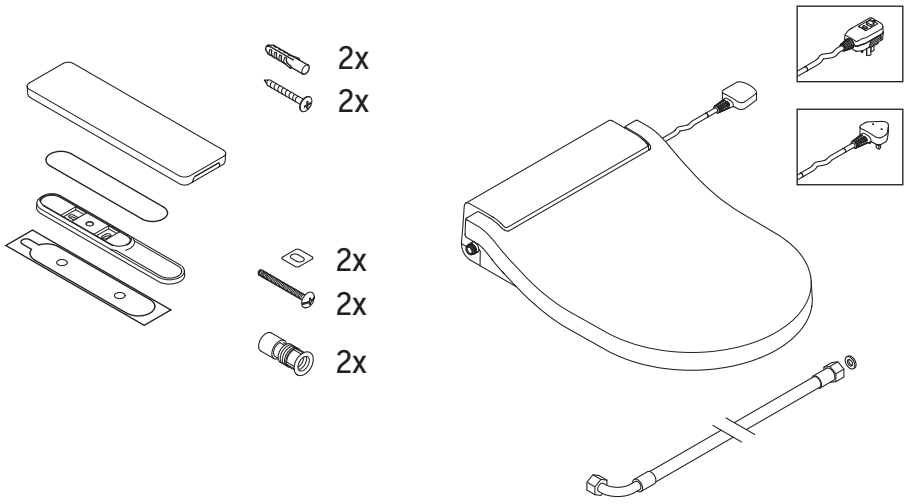
2x
2x
2x
2x
2x

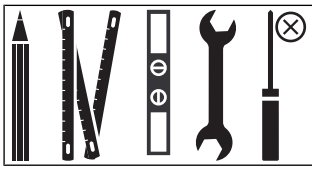

1

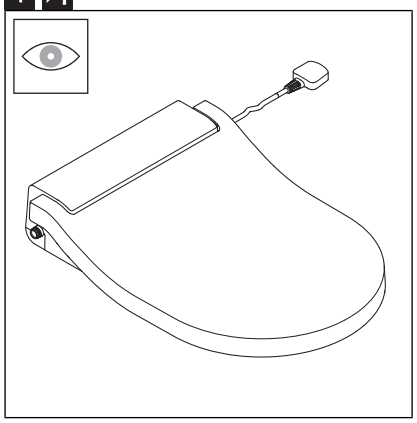

2

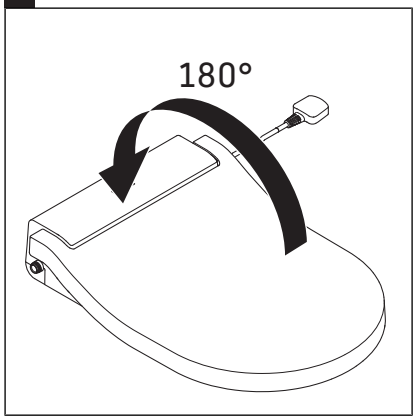

3

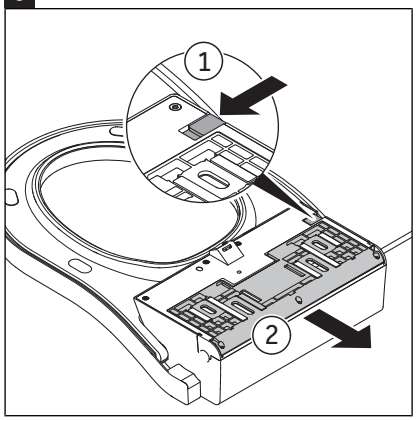

4

5

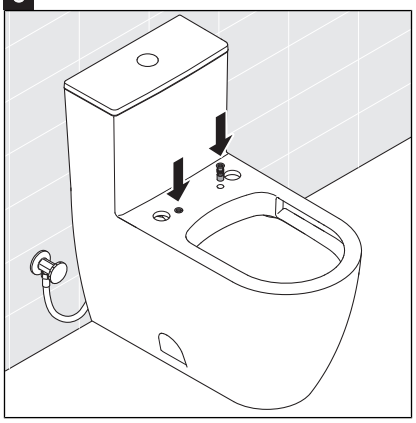

6

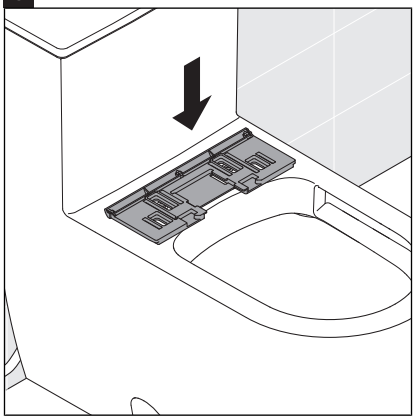

7

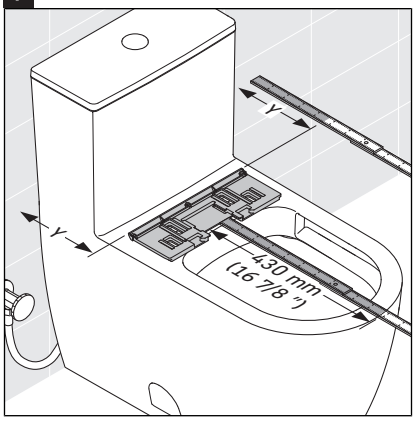

8

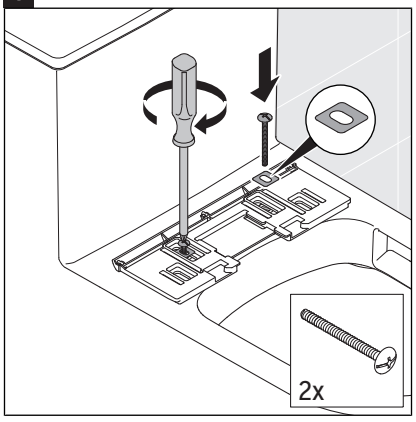

9

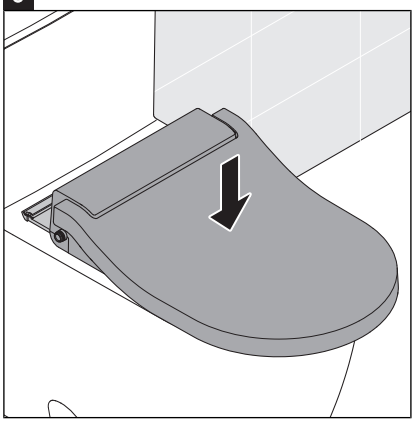

10

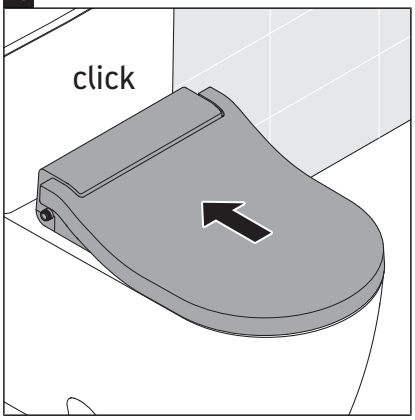

11

12

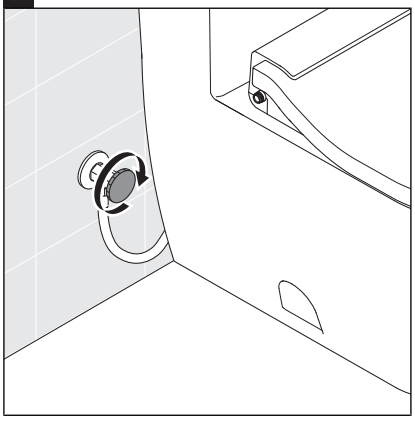

13

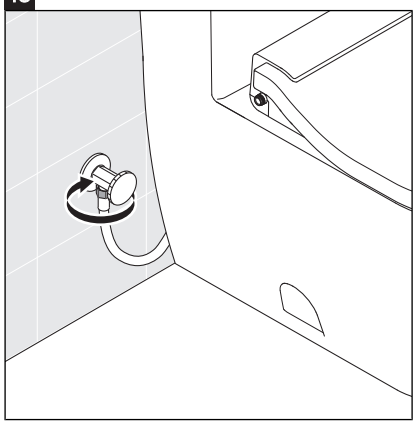

14

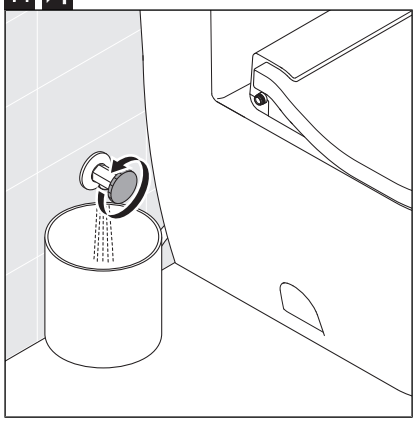

15

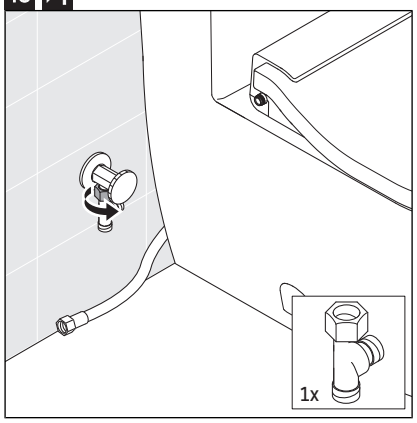

16

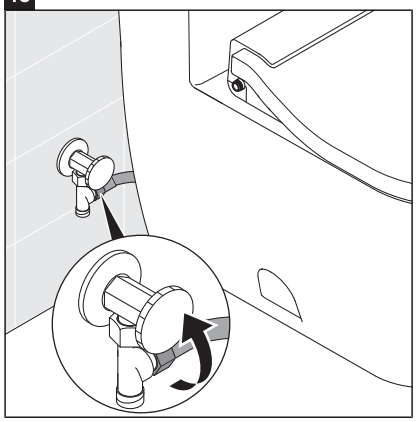

17

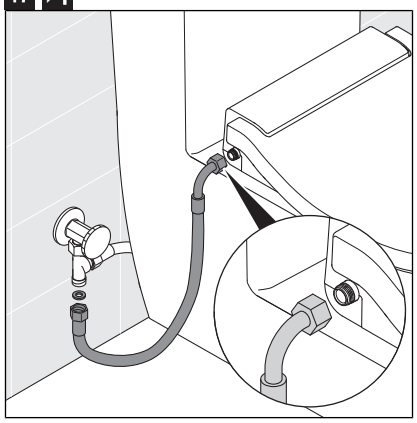

18

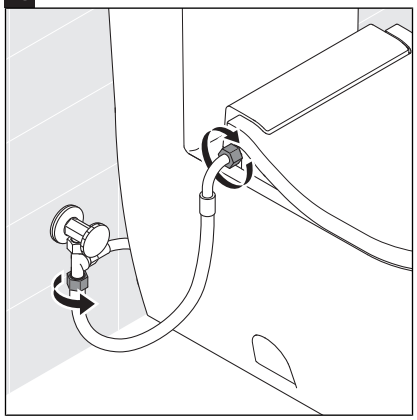

19

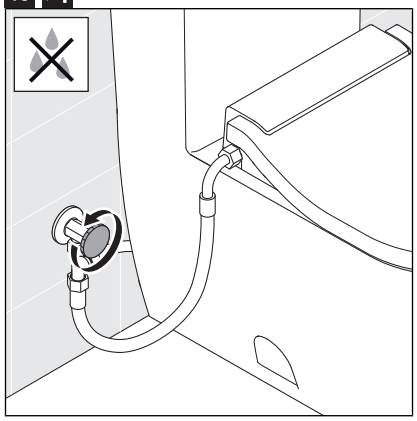

20

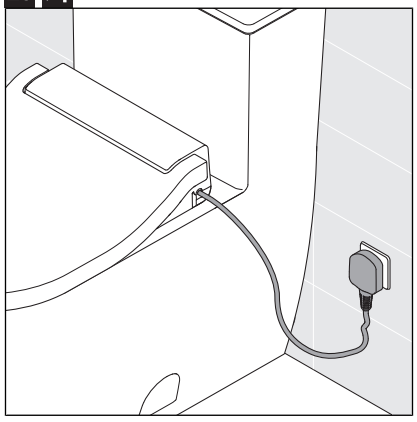

21

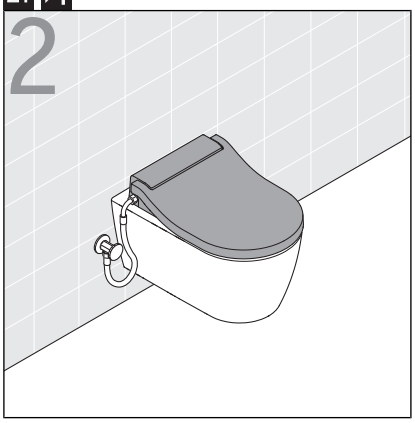

22

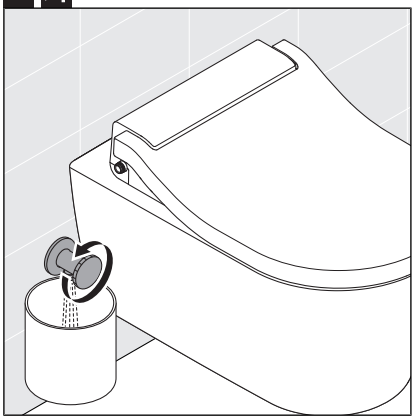

23

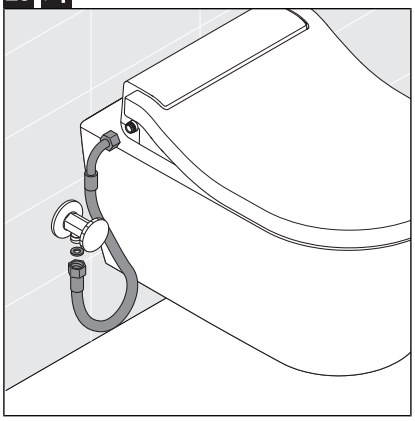

24

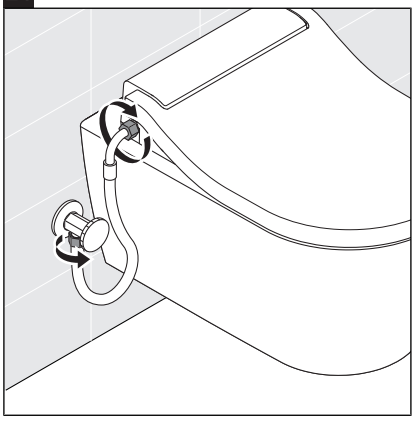

25

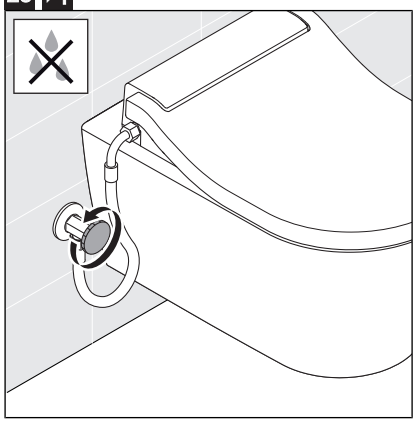

26

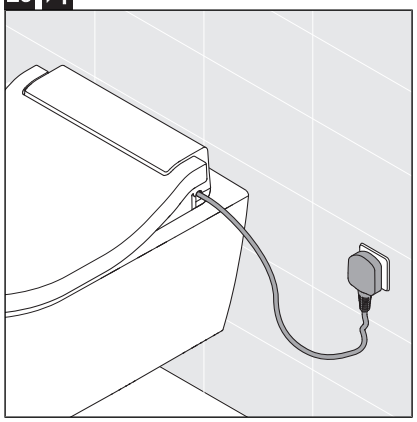

27

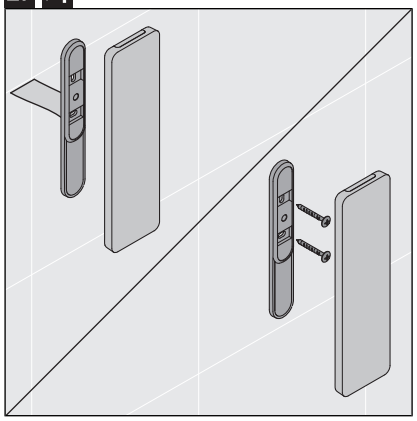

28

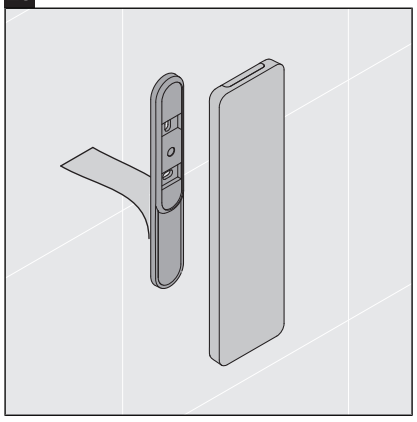

29

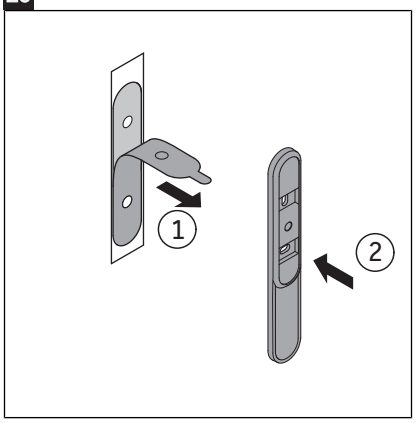

30

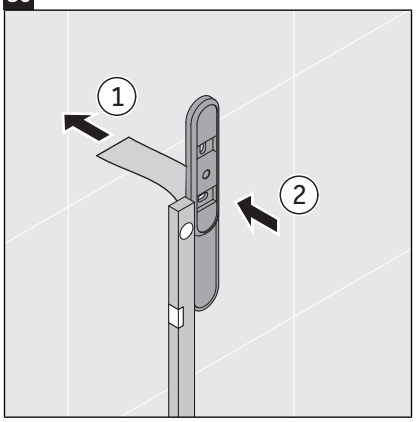

31

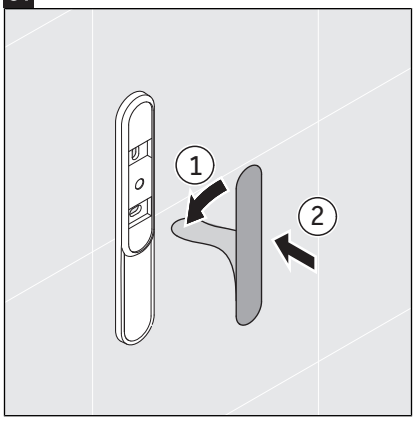

32

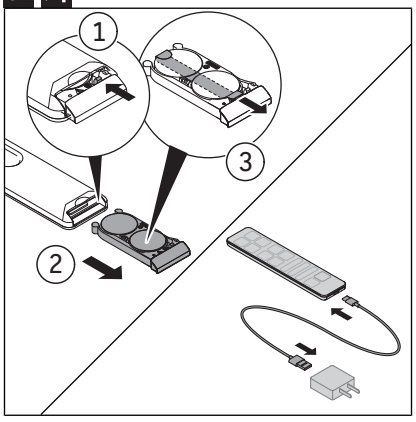

33

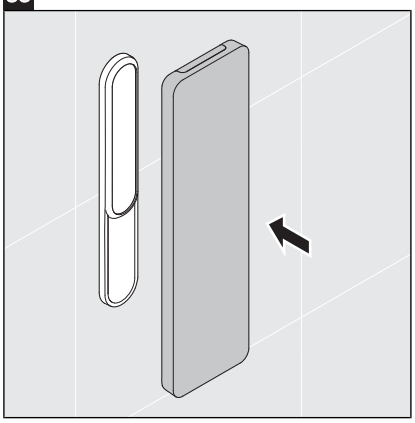

34

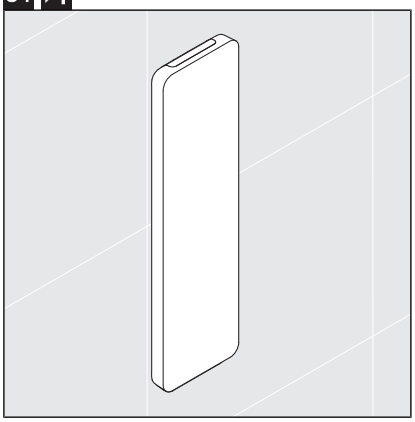

35

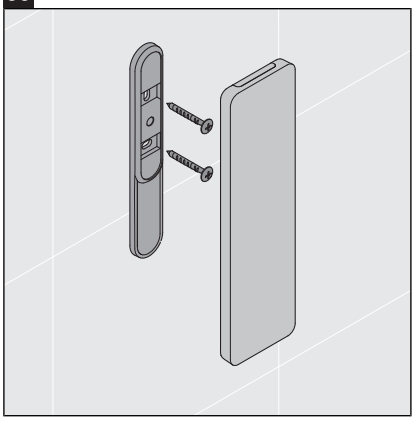

36

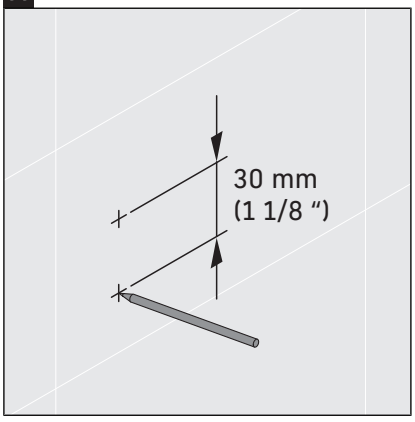

37

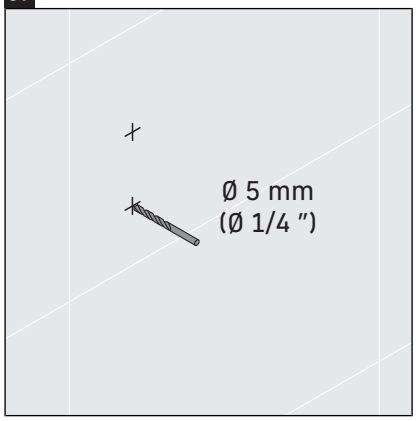

38

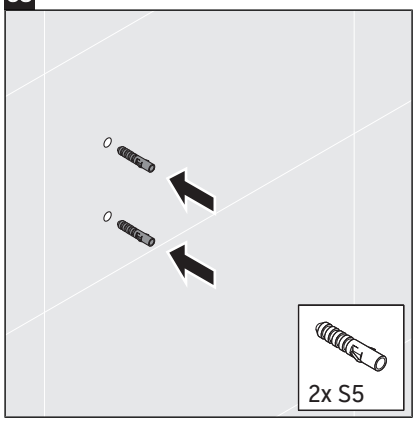

39

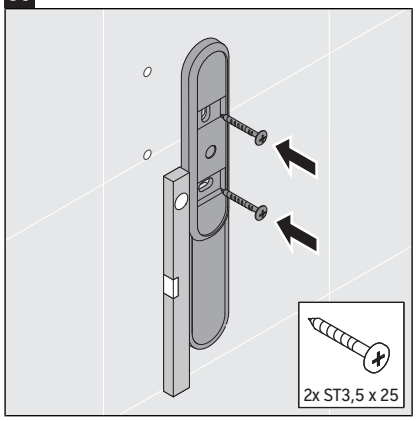

40

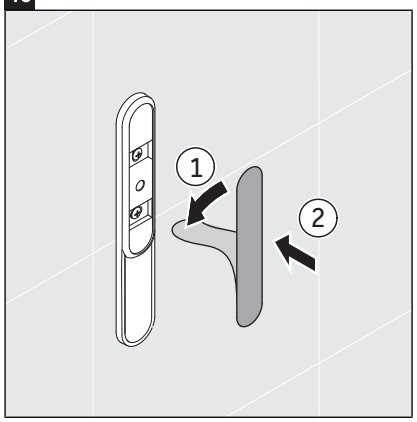

41

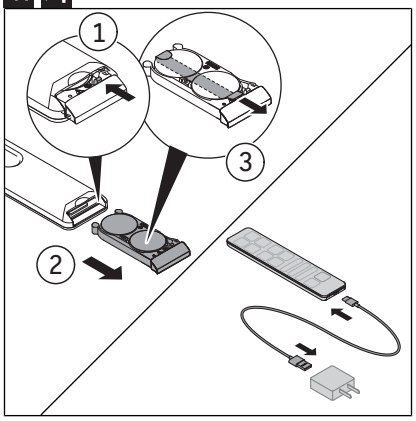

42

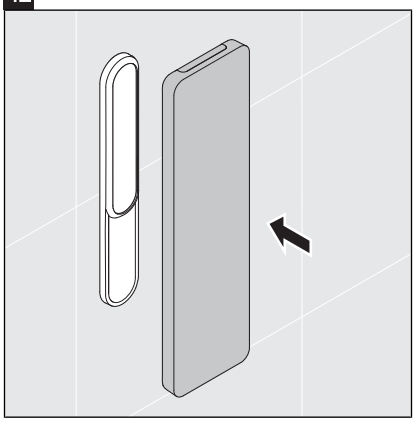

43

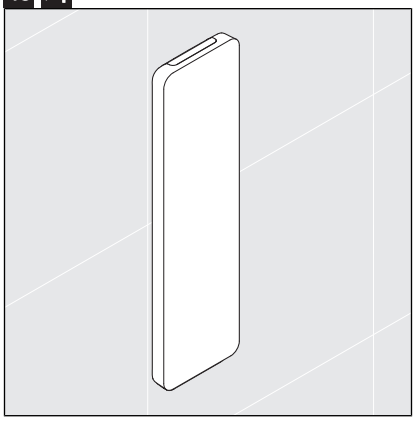

Duravit AG
P.O. Box 240
Werderstr.36
78132 Hornberg
Germany
電話 +49 78 33 70 0
傳真 +49 78 33 70 289
info@duravit.com
www.duravit.com

Order no. 70300525/240621 We reserve the right to make technical improvements and enhance the appearance of the products shown