# Aurena # AU 4574

## Montážní návod

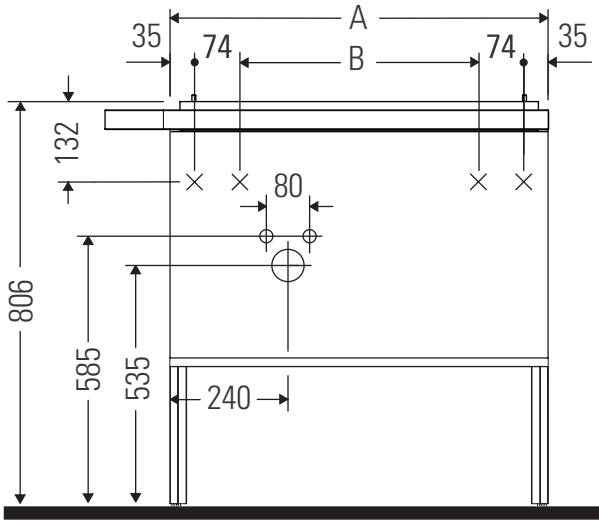


| A mm | B mm | W mm | X mm |
|---|---|---|---|
| 784 | 566 | 44 | 806 |

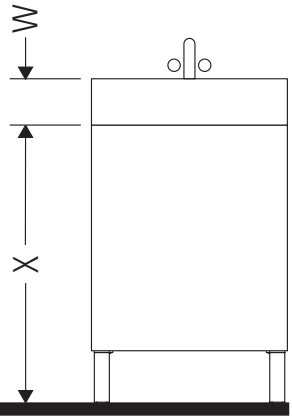


**Aurena # 238980**

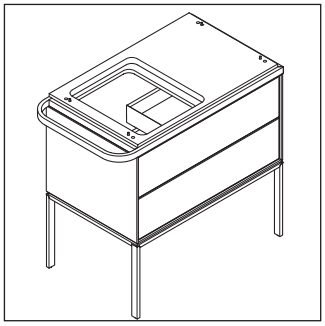

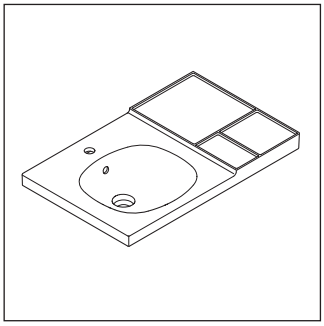

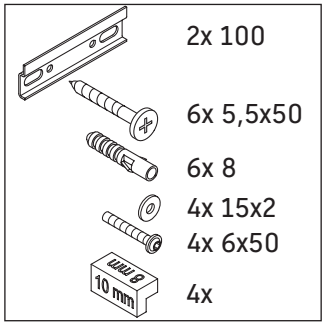


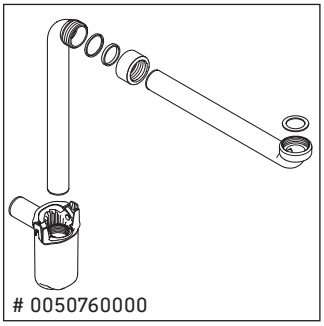


### Pokyny k použití

Tato řada koupelnového nábytku splňuje normy a směrnice platné k datu expedice a byla navržena pro použití v koupelnách. Nábytek nesmí být přímo smáčen vodou, např. při sprchování.

Vyhrazujeme si technická zlepšení a optické změny zobrazených výrobků.

DURAVIT

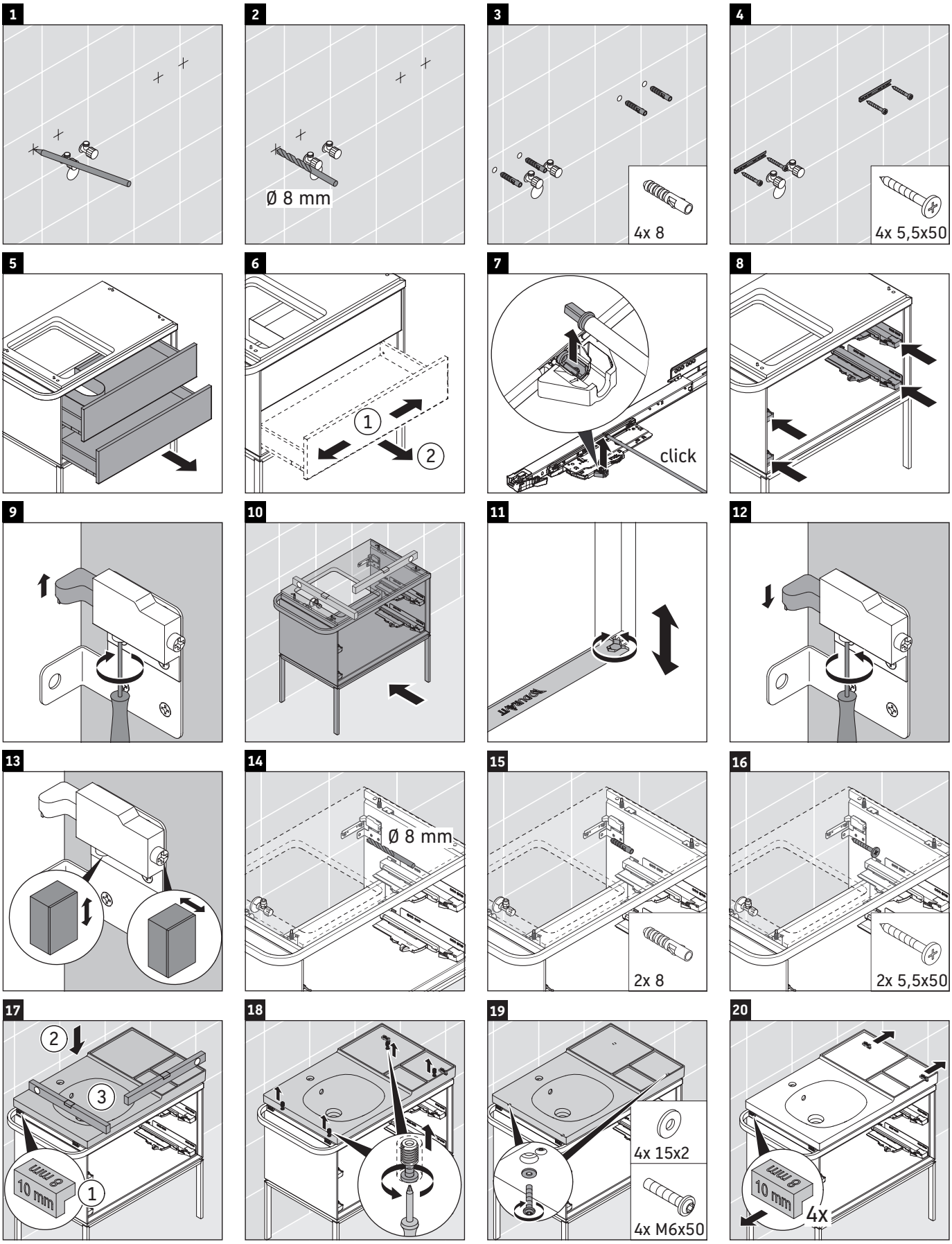


Order no. AU4574/24.01.1

Duravit AG, Werderstr. 36, 78132 Hornberg, Germany, Phone +49 78 33 700, Fax +49 78 33 70 289, info@duravit.de, www.duravit.de

21

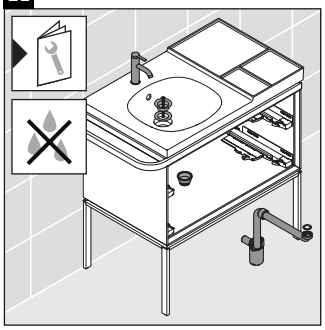

22

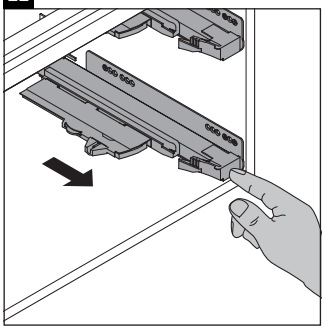

23

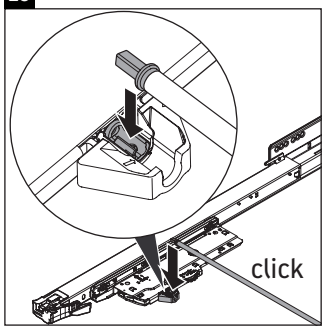


24

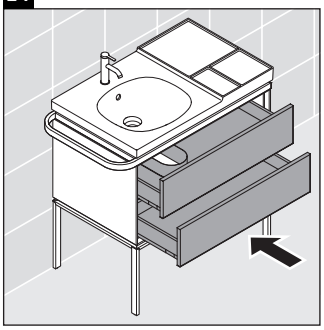

25

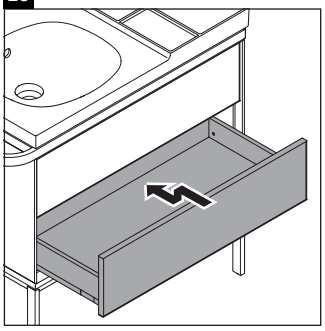

26

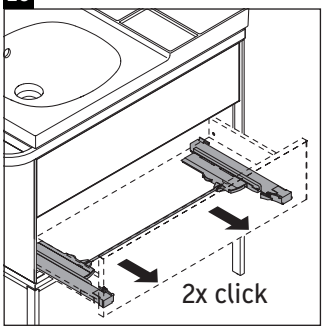


27

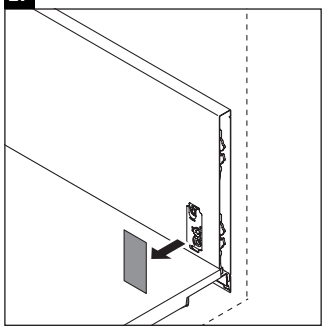

28

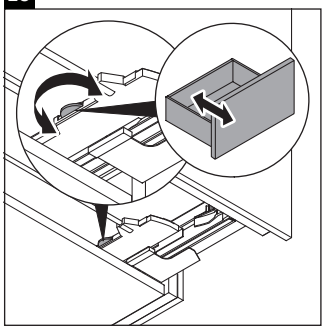

29

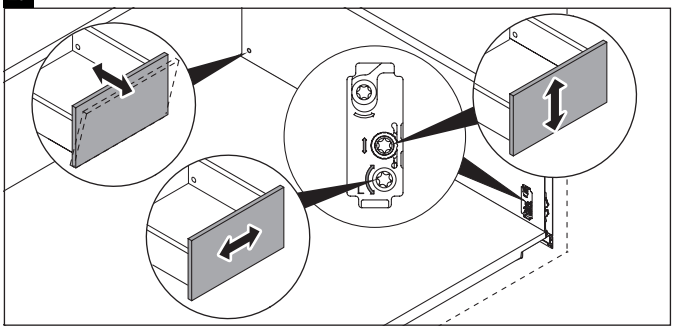

30

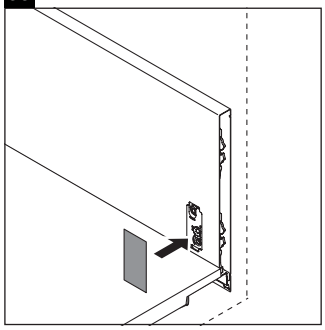

31

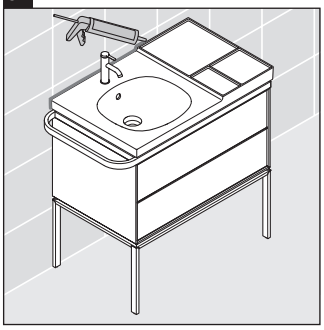

Order no. AU4574/24.01.1

Duravit AG, Werderstr. 36, 78132 Hornberg, Germany, Phone +49 78 33 700, Fax +49 78 33 70 289, info@duravit.de, www.duravit.de